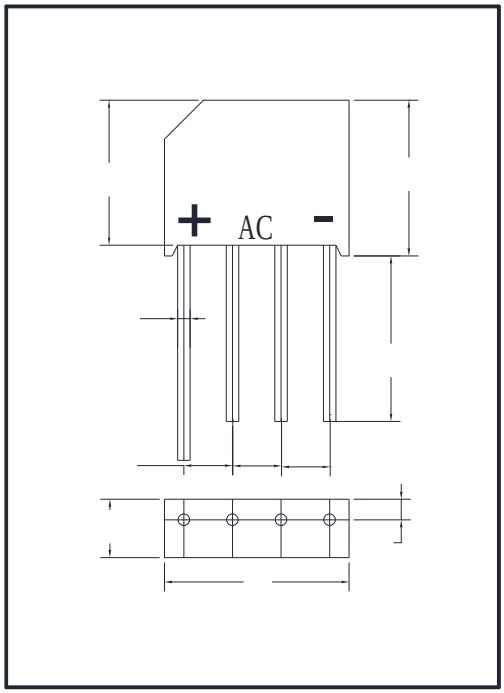
+
AC
-